NOTAS:

1– DIMENSÕES EM MILÍMETRO, ELEVAÇÕES EM METRO.
2– CORTES REFERENTES AO DES. Nº A–1600–92–5–XX–0022
3– PARA LISTA DE MATERIAL VER DES. Nº A–1600–92–5–XX–
4– PARA DETALHE COMPORTA VER DES.Nº A–1600–92–5–XX–0015

DETALHE D
S/ ESC.

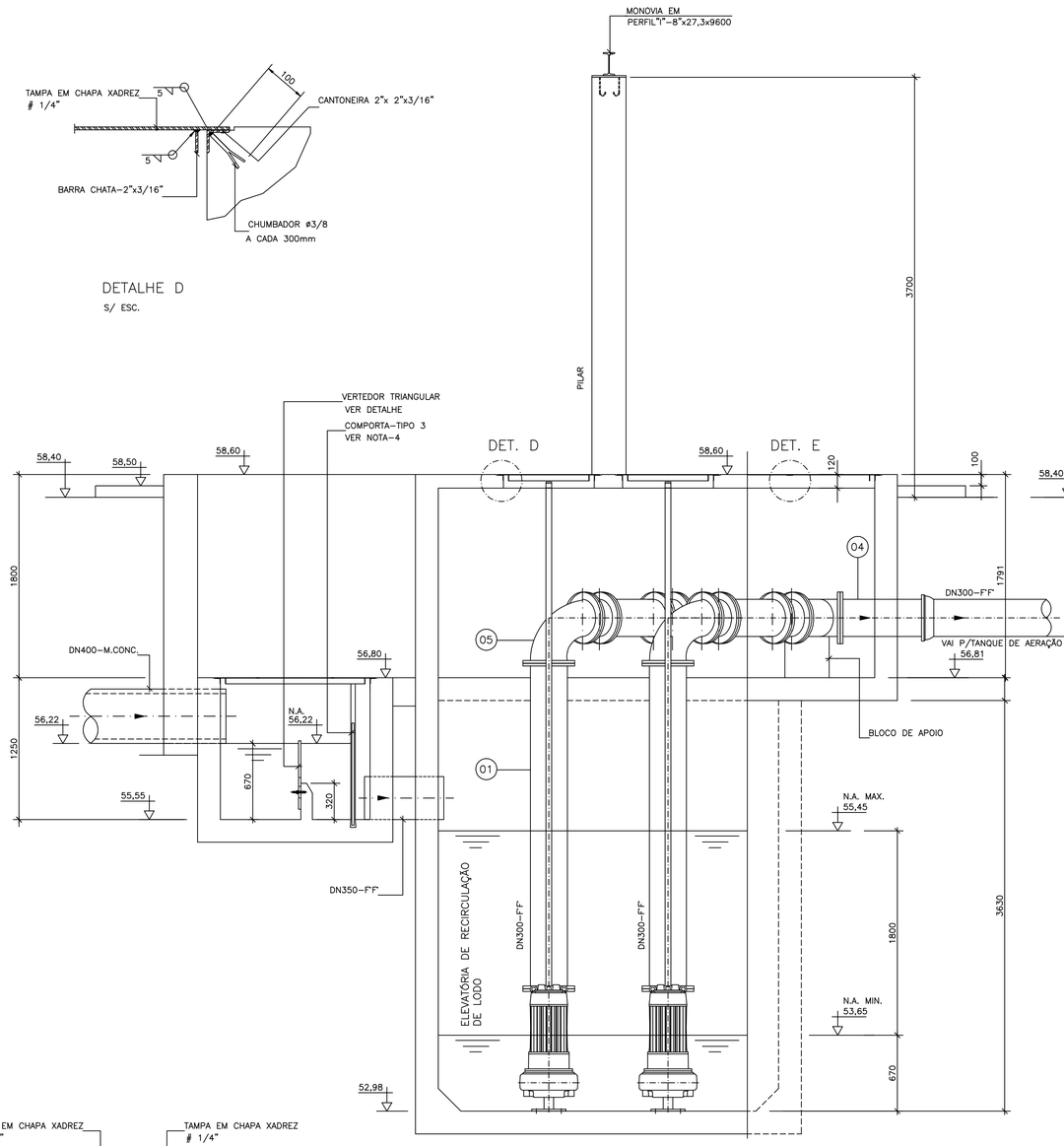

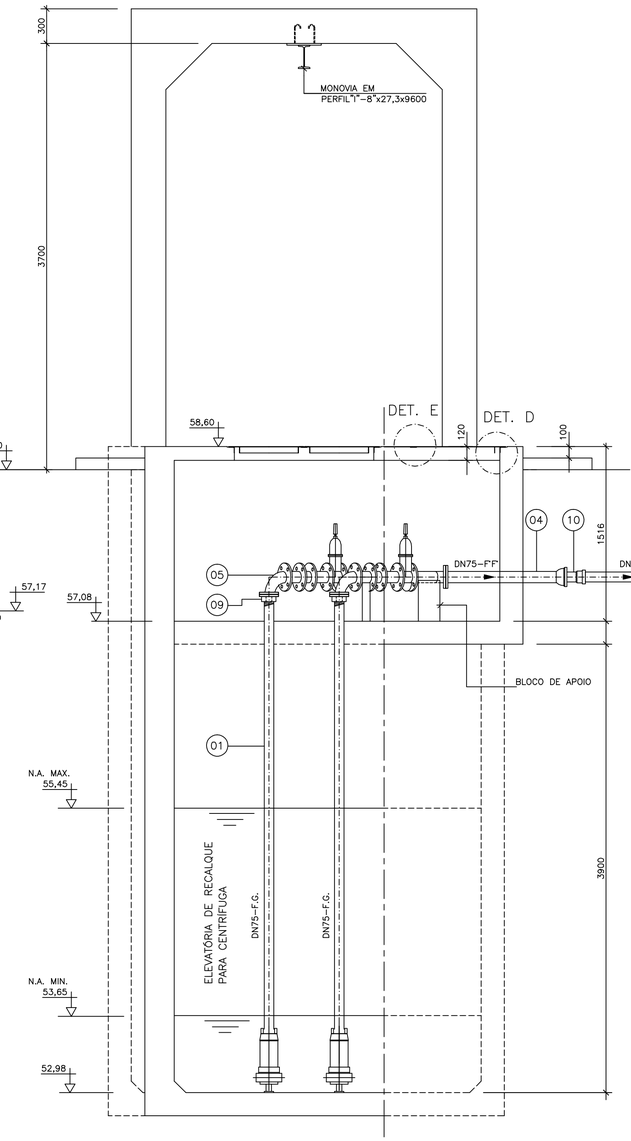

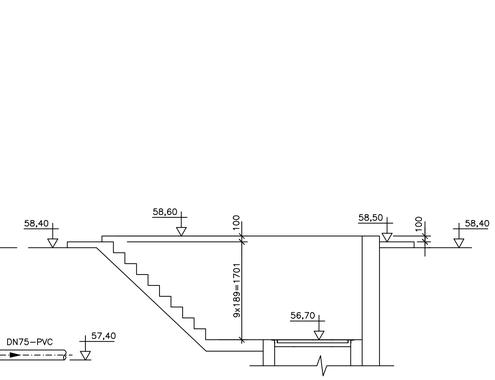

CORTE DD
ESC. 1:50

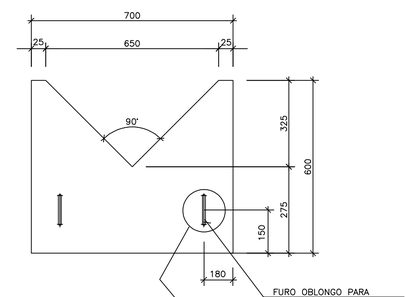

DETALHE VERTEDOR TRIANGULAR
ESCALA 1:10

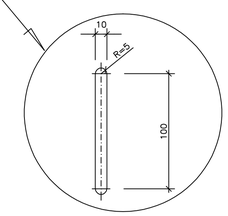

ESCALA 1:2.5

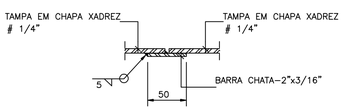

DETALHE E
S/ ESC.

CORTE BB
ESC. 1:25

CORTE CC
ESC. 1:25

NUM_REF	TITULO_REF1 TITULO_REF2	NUM_REV	LOCAL	DISCR_REV				DATA_REV
NÚMEROS	TÍTULOS	Nº	LOCAL	DISCRIMINAÇÃO	DES.	DIV.	GER.	DATA
PRINCIPAIS DESENHOS DE REFERÊNCIA		REVISÃO						

CANCELA E SUBSTITUI O DESENHO NÚMERO: NUM_SUBSTUI

CANCELADO E SUBSTITUÍDO PELO DESENHO NÚMERO: NUM_SUBSTITU

CENTRO DE DOCUMENTAÇÃO
RECEBIDO: / /
Nº DOC.: ASS.:
APROVAÇÃO CESAN:
ASS.: MATR.:
UNID.: DATA: / /
ESTA APROVAÇÃO NAO ISENTA A CONTRATADA DE SUAS RESPONSABILIDADES LEGAIS.

MANANCIAL
PROJETOS E CONSULTORIA AMBIENTAL
Av. Henrique Moscoso, 1.019 – Centro da Vila Shopping, Sala 509/ Centro / Vila Velha–ES / CEP: 29.100–021

PROJETADO: BRUNO DE FREITAS RAMOS
CREA: 12.729/D REGIÃO: ES
COORDENADOR: JÚLIO C. S. PREZOTTI
CREA: 3.563/D REGIÃO: ES
DESENHO: DANIEL W. MUZZI
DATA: 10 / 06 / 2011
Nº DES. PROJETISTA:
RESPONSÁVEL TÉCNICO: JÚLIO C. S. PREZOTTI
CREA: 3.563/D REGIÃO: ES ART Nº: DATA:

EMISSÃO CESAN		DATAS
PROJETADO:	MANANCIAL	AGO/11
CREA:	CREA	
DESENHADO:		AGO/11
VERIFICADO:	ENG NESTOR GORZA	AGO/11
DIVISÃO:	ENG NESTOR GORZA	AGO/11
GERÊNCIA:	ENGª SANDRA SILY	AGO/11

CESAN

MUNICÍPIO: NOVA VENÉCIA | DISTRITO: SEDE | BAIRRO:

NOME DO EMPREENDIMENTO: SISTEMA DE SANEAMENTO BÁSICO
TÍTULO: SISTEMA DE ESGOTAMENTO SANITÁRIO DO INTERIOR — P.I. 0105/95
ESTAÇÃO DE TRATAMENTO DE ESGOTO
ELEV.DE RECIRCULAÇÃO DE LODO E ELEV.DE RECALQUE P/ CENTRÍFUGA
CORTES BB,CC,DD E DETALHES

ESCALA: INDICADAS | FOLHA: 14 / 24 | Nº CESAN : A 1 6 0 0 9 2 5 X X 0 0 2 4 | REV: 01

A.S. N.º

ESTE DESENHO É PROPRIEDADE DA COMPANHIA ESPÍRITO SANTENSE DE SANEAMENTO – CESAN E NÃO PODE SER COPIADO SEM SUA AUTORIZACAO.